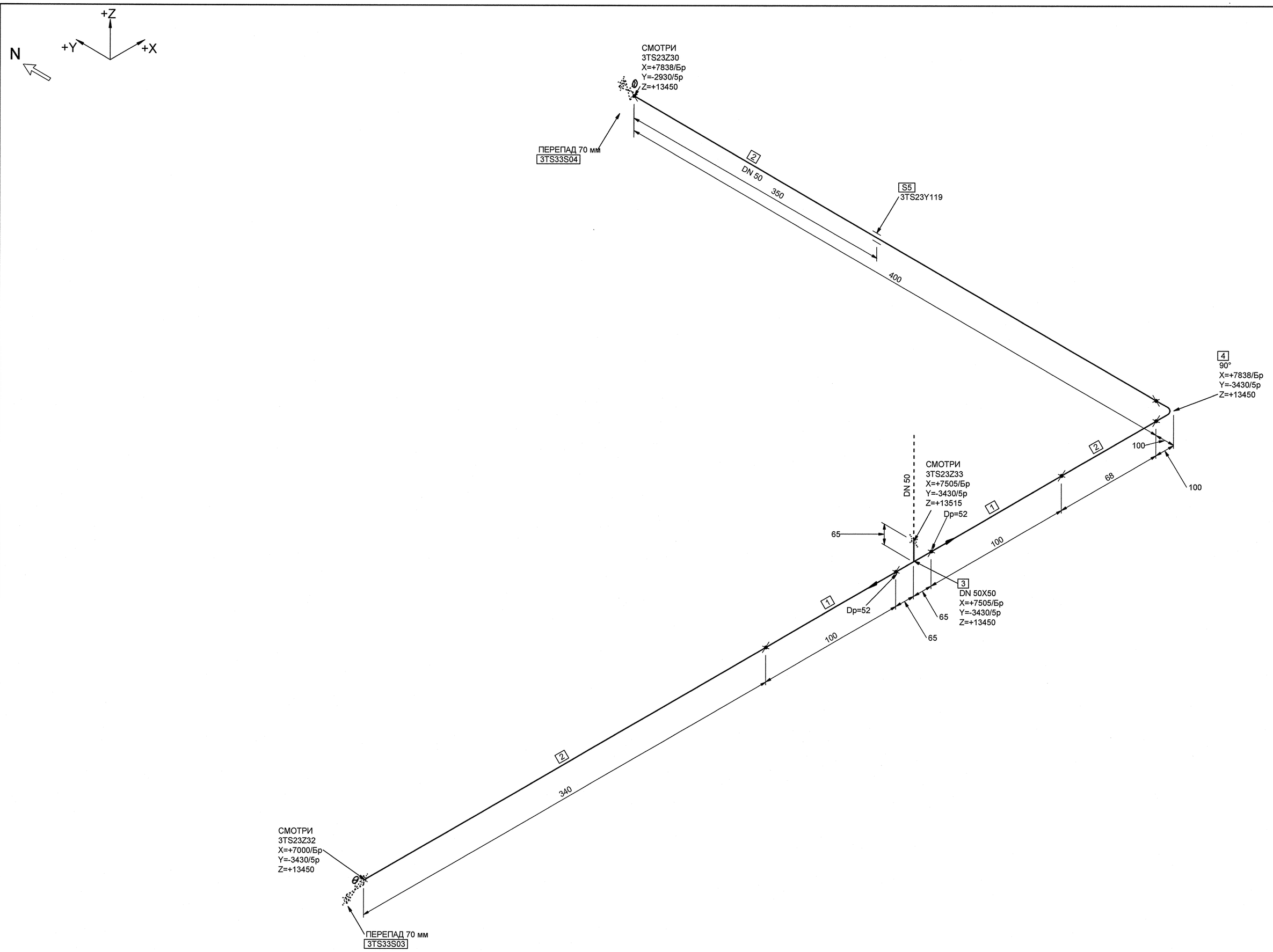

МОНТАЖНЫЕ ЭЛЕМЕНТЫ

ПОЗ	НАИМЕНОВАНИЕ	КОЛ	МАТЕРИАЛ	МАССА ЕД-ЦЫ, КГ
1	ОСТ 24.125.01-89 ТРУБА 57х4	0.200 М	08Х18Н10Т ТУ 14-3Р-197-2001	5.26
2	СТО 79814898 109-2009 ТРУБА 57х3.0	0.808 М	08Х18Н10Т ГОСТ 9941-81	4.02
3	09 ОСТ 24.125.15-89 ТРОЙНИК DN 50	1	08Х18Н10Т ГОСТ 5632-72*	1.80
4	01 СТО 79814898 111-2009 КОЛЕНО С 90°-57х3.0-PN 25	1	08Х18Н10Т ГОСТ 9941-81	0.60
5	3TS23Y119 ПОДВЕСКА ПРУЖИННАЯ	1		-

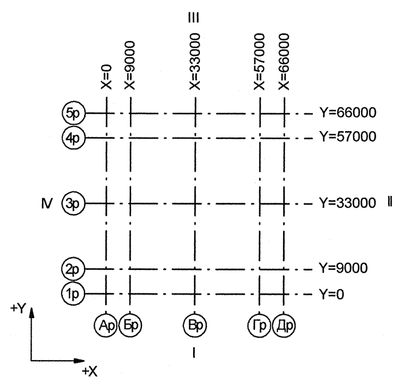

Номер трубопровода - II
Подведомственность - ПНАЭГ 7-008-89
Классификационное обозначение по НП-001-97 - 3Н
Группа по ПНАЭГ 7-008-89 - С
Класс безопасности по НП-001-97 - 3
Категория сейсмостойкости по НП-031-01 - II
Рабочие параметры: Рр= 0.05 МПа, tр=450°С
Параметры пневмоиспытания: Рп=0.08 МПа, t не менее 5°С
Среда- Воздух

3TG11201_01		3	DN 100	Z+ 2700 X+ 175 Y- 2775	3TG11W01/N1				S8 3TG11Y01/РТ-997				3TG11J01/ ТГ-235
Код блока	Трубопроводы проектируемые	Позиция детали	Условный проход	Координаты элементов в здании	Код оборудования/ Номер патрубка	Шов заводской	Шов монтажный	Резьбовое соединение	Позиция опоры Код опоры / код проходки	Направление среды	Переход	Штуцер	Код герметичной проходки/ код проходки

Изм.	Кол.уч.	Лист	№ док.	Подпись	Дата
1	-	Зам.	102-12	-	-
Инженер		Сойриф			
Пров.вед.инж.		Веренцова			
Пров.нач.гр.		Жук			
Н.контр.		Красноярова			

АРХИВНЫЙ ЭКЗЕМПЛЯР

Инв.подл.№ R3.00783.1.0.11
Лист 141

R3.TS21.3072.011.01.00.121

Ростовская АЭС Блок 3

Реакторное отделение
Негерметичная часть
Трубопроводы системы очистки технологических сдувок

Стадия	Лист	Листов
Р	1	1

Изометрический чертеж
3TS23Z31

ОАО "НИАЭП" 2012

Формат А1

Инв. N подл. R3.00783.1.0.11 | Подп. и дата | Взам. инв. N | ДОПОЛНИТЕЛЬНЫЕ ПОДПИСИ | ДОПОЛНИТЕЛЬНЫЕ ПОДПИСИ